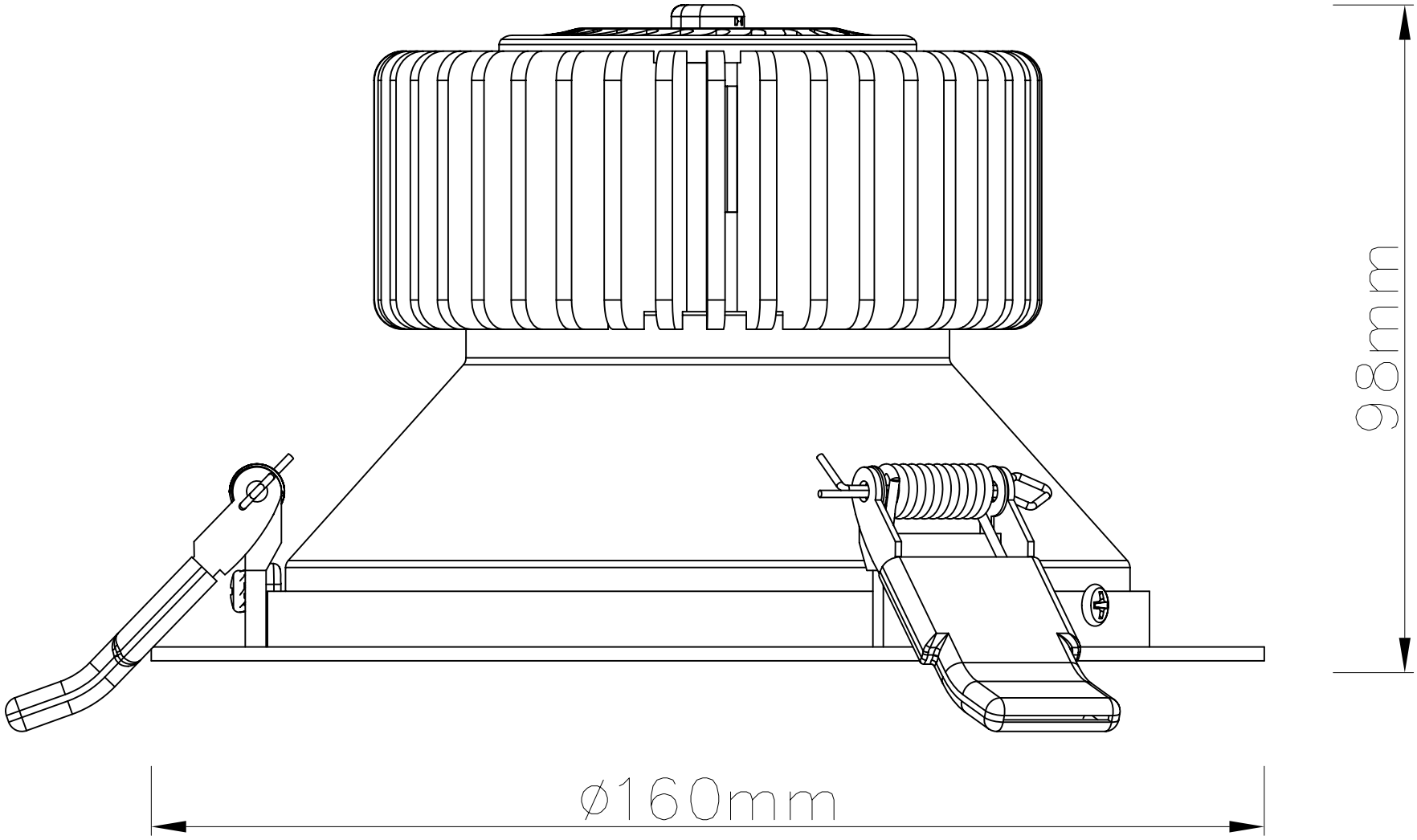
98mm
ø160mm